メータ筐75mm鋼板製

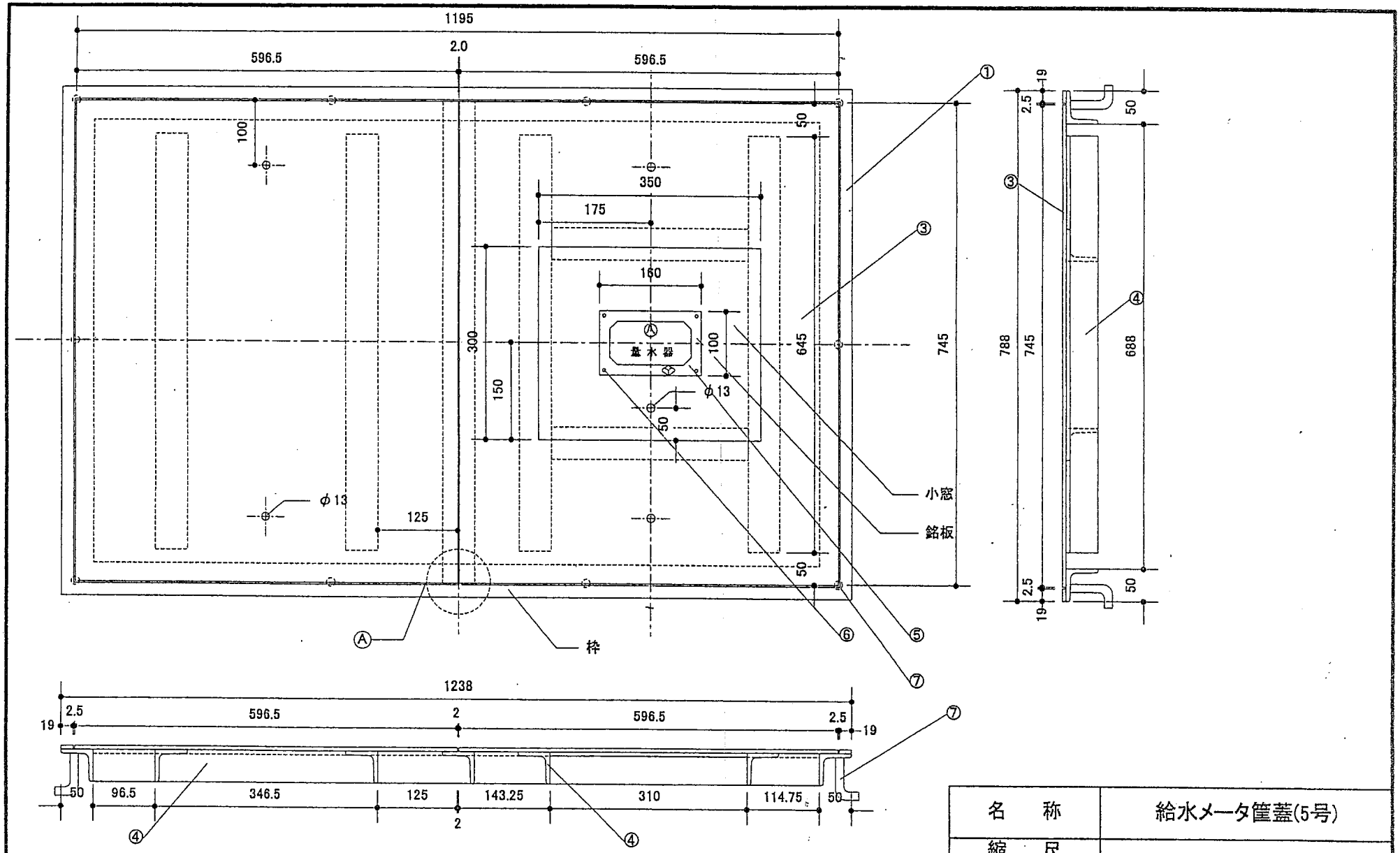

名　称	給水メータ筐蓋(5号)
縮　尺	
単価コード	P3102010
図面番号	S26

2003. 06